Endsektion Außenzahnradpumpe Baugröße 3
XV-Serie

EINPASS Ø 50,8

Anbauflansch: Alu
Körper: Alu
End cover: Alu

Fördervolumen in ccm/U	Bestell-Nr. linksdrehend	Bestell-Nr. rechtsdrehend	Technische Daten Antriebswelle Arbeitsdruck P1 in bar	Technische Daten Antriebswelle max. zulässiges Wellendrehmoment in Nm	Technische Daten Mindestdrezahl in U/min	Technische Daten Spitzendrehzahl in U/min	Dimensionen A mm	Dimensionen B mm	Dimensionen IN D mm	Dimensionen IN E mm	Dimensionen IN F	Dimensionen OUT D mm	Dimensionen OUT E mm	Dimensionen OUT F	Gewicht Kg
14,89	023A-020-03350	023A-020-03300	300	332	700	3000	124	61	ø20	40	M8x1,25	ø20	40	M8x1,25	7
17,37	023A-020-03450	023A-020-03400	300	332	700	3000	126	62	ø20	40	M8x1,25	ø20	40	M8x1,25	7,1
21,1	023A-020-03550	023A-020-03500	280	332	700	3000	129	63,5	ø27	51	M10x1,5	ø20	40	M8x1,25	7,2
26,97	023A-020-03650	023A-020-03600	250	332	700	3000	133	65,5	ø27	51	M10x1,5	ø20	40	M8x1,25	7,3
32,27	023A-020-03750	023A-020-03700	250	332	700	3000	138	68	ø27	51	M10x1,5	ø20	40	M8x1,25	7,4
38,47	023A-020-03850	023A-020-03800	250	332	700	2800	143	70,5	ø27	51	M10x1,5	ø20	40	M8x1,25	7,5
43,44	023A-020-03950	023A-020-03900	250	332	700	2800	147	72,5	ø27	51	M10x1,5	ø20	40	M8x1,25	7,6
47,16	023A-020-04050	023A-020-04000	230	332	700	2800	150	74	ø27	51	M10x1,5	ø20	40	M8x1,25	7,7
50,88	023A-020-04150	023A-020-04100	230	332	700	2800	153	75,5	ø27	51	M10x1,5	ø20	40	M8x1,25	7,8
54,6	023A-020-04250	023A-020-04200	230	332	700	2300	156	77	ø27	51	M10x1,5	ø20	40	M8x1,25	7,9
60,81	023A-020-04350	023A-020-04300	230	332	700	2300	161	79,5	ø36	62	M10x1,5	ø27	51	M10x1,5	8
64,53	023A-020-04450	023A-020-04400	210	332	700	2300	164	81	ø36	62	M10x1,5	ø27	51	M10x1,5	8,1
70,74	023A-020-04550	023A-020-04500	200	332	700	2300	169	83,5	ø36	62	M10x1,5	ø27	51	M10x1,5	8,2
74,76	023A-020-04650	023A-020-04600	180	332	700	2300	172	85	ø36	62	M10x1,5	ø27	51	M10x1,5	8,3
86,87	023A-020-04750	023A-020-04700	150	332	700	2300	182	90	ø36	62	M10x1,5	ø27	51	M10x1,5	8,6

P1	begrenzt durch Antriebswelle / Pumpenkörper

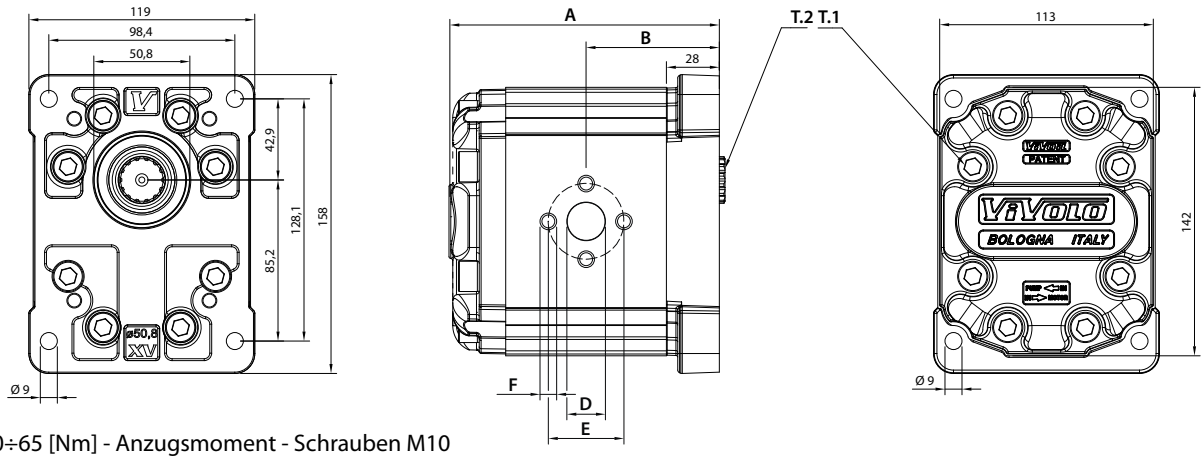

T.1 = 60÷65 [Nm] - Anzugsmoment - Schrauben M10
T.2 = 332 [Nm] - Antriebswelle max. zulässiges Wellendrehmoment

Die Inhalte der Seiten wurden mit größter Sorgfalt erstellt. Für die Richtigkeit, Vollständigkeit und Aktualität der Inhalte können wir jedoch keine Gewähr übernehmen.
Nachdruck bzw. Kopie, auch auszugsweise, der Inhalte, Grafiken und Fotos ist ohne ausdrückliche Zustimmung der Geschäftsführung unzulässig.
Die angegebenen technischen Daten und Abmessungen sind nicht bindend. Wir behalten uns das Recht vor, jederzeit und ohne Ankündigung, Änderungen vorzunehmen.